B-06 バリエーション

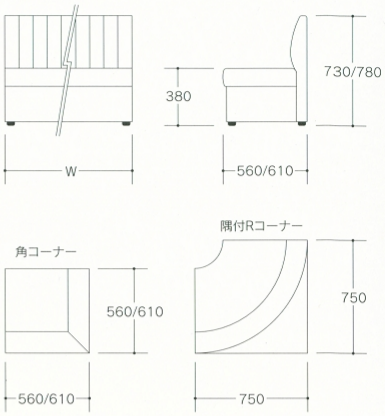

品種　B-06　U仕様（縦キルト4本張）

標準規格寸法（mm）

品番	奥行	高さ	座高
#5673	560	730	380
#5678	560	780	380
#6173	610	730	380
#6178	610	780	380

規格品参考価格（ランクS）　(G)

規格	品番 間口寸法	#5673 金額	#5678 金額	#6173 金額	#6178 金額
肘なし1P	470	¥19,300	¥20,100	¥20,300	¥21,100
肘なし2P	900	¥33,660	¥35,020	¥35,360	¥36,720
肘なし3P	1350	¥45,540	¥47,380	¥47,840	¥49,680
隅付Rコーナー	750×750	¥45,540	¥37,380	¥47,840	¥49,680
角コーナー	560×560	¥35,640	¥37,080	—	—
	610×610	—	—	¥37,440	¥38,880

標準構造

座面構造/ウエーブバネ
ウレタンフォーム
脚仕様　E-02（H25）

カスタム

間口寸法対応　規格外対応
張地対応　肘対応
シート構造対応
脚対応

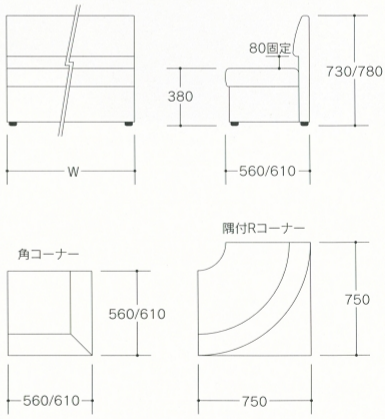

品種　B-06　G仕様（横引込窪み張）

標準規格寸法（mm）

品番	奥行	高さ	座高
#5673	560	730	380
#5678	560	780	380
#6173	610	730	380
#6178	610	780	380

規格品参考価格（ランクS）　(G)

規格	品番 間口寸法	#5673 金額	#5678 金額	#6173 金額	#6178 金額
肘なし1P	470	¥20,000	¥20,800	¥21,000	¥21,800
肘なし2P	900	¥34,850	¥36,210	¥36,550	¥37,910
肘なし3P	1350	¥47,150	¥48,990	¥49,450	¥51,290
隅付Rコーナー	750×750	¥47,150	¥48,990	¥49,450	¥51,290
角コーナー	560×560	¥36,900	¥38,340	—	—
	610×610	—	—	¥38,700	¥40,140

標準構造

座面構造/ウエーブバネ
ウレタンフォーム
脚仕様　E-02（H25）

カスタム

間口寸法対応　規格外対応
張地対応　肘対応
シート構造対応
脚対応