〈特長と構造〉

特長
- ●タペストリーのように生地を装飾するシェードです。
- ●ウエイトバーの形状を3種類から選ぶ事ができます。
- ●建具の中簾などに使用するすだれ生地のみとしてもご利用できます。
  （その際の生地端加工は「ウエイトバー無し」の折り曲げ加工ではなく「縦糸接着」となります。）

ウエイトバーの形状

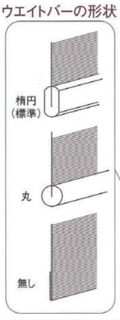

※丸・楕円・無しの3タイプより選べます。
※標準仕様は「楕円」です。

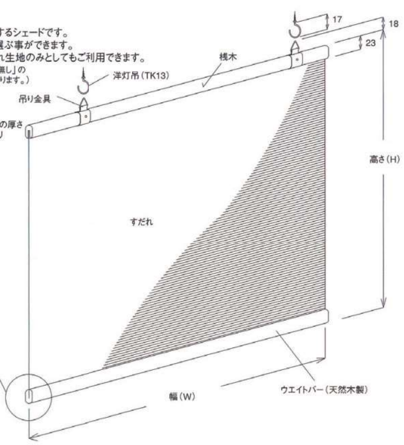

TSR（正面操作タイプ）
※図面は右操作の場合です。

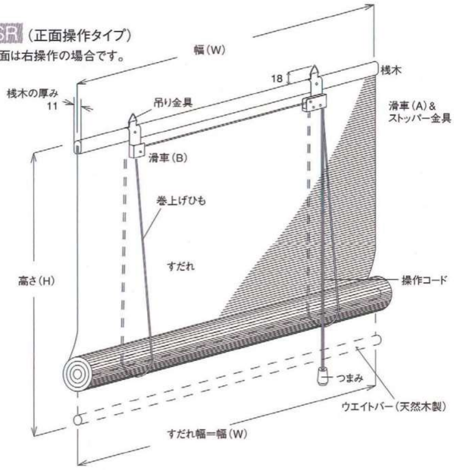

ウエイトバーの形状

高さ(㎜)＼幅(㎜)	~900	~1,200	~1,500	~1,800	~2,000	~2,400
~500	¥25,800	¥29,600	¥33,100	¥36,800	¥39,200	¥44,000
~1,000	¥30,100	¥34,800	¥39,600	¥44,200	¥47,400	¥53,700
~1,500	¥34,400	¥40,100	¥45,900	¥51,800	¥55,700	¥63,300
~2,000	¥38,700	¥45,500	¥52,400	¥59,300	¥63,900	¥73,200
~2,500	¥42,900	¥50,900	¥58,900	¥66,900	¥72,100	¥82,800

410/415

高さ(㎜)＼幅(㎜)	~900	~1,200	~1,500	~1,800	~2,000	~2,400
~500	¥29,400	¥33,500	¥37,500	¥41,800	¥44,400	¥50,000
~1,000	¥34,200	¥39,600	¥45,000	¥50,300	¥53,900	¥60,900
~1,500	¥39,000	¥45,700	¥52,200	¥58,900	¥63,200	¥72,100
~2,000	¥43,900	¥51,600	¥59,600	¥67,400	¥72,600	¥83,000
~2,500	¥48,700	¥57,800	¥66,900	¥76,000	¥81,900	¥94,100

451/452/453/454/455/456/457/458/461/462/463/464/480/481/485/486

高さ(㎜)＼幅(㎜)	~900	~1,200	~1,500	~1,800	~2,000	~2,400
~500	¥33,800	¥39,600	¥45,500	¥51,500	¥55,400	¥ 63,200
~1,000	¥39,400	¥46,400	¥53,500	¥60,600	¥65,200	¥ 72,400
~1,500	¥44,800	¥53,100	¥61,300	¥69,500	¥75,000	¥ 84,500
~2,000	¥50,300	¥59,800	¥69,100	¥78,600	¥84,900	¥ 96,600
~2,500	¥55,900	¥66,500	¥77,100	¥87,700	¥94,500	¥108,600

450/482/483

高さ(㎜)＼幅(㎜)	500~900	~1,200	~1,500	~1,800	~2,000	~2,400
~500	¥31,200	¥34,800	¥38,300	¥42,000	¥44,400	¥49,000
~1,000	¥35,900	¥40,500	¥45,200	¥49,800	¥52,900	¥59,600
~1,500	¥40,700	¥46,400	¥52,200	¥57,800	¥61,700	¥69,800
~2,000	¥45,500	¥52,400	¥59,100	¥65,800	¥70,200	¥79,700
~2,500	¥50,300	¥58,100	¥65,900	¥73,700	¥78,900	――

410/415

高さ(㎜)＼幅(㎜)	500~900	~1,200	~1,500	~1,800	~2,000	~2,400※
~500	¥34,800	¥39,400	¥44,000	¥48,700	¥51,800	¥58,100
~1,000	¥40,100	¥46,100	¥51,800	¥57,800	¥61,700	¥69,600
~1,500	¥45,500	¥52,600	¥59,600	¥66,900	¥71,500	¥81,200
~2,000	¥50,900	¥59,300	¥67,600	¥76,000	¥81,500	¥92,700
~2,500	¥56,100	¥65,800	¥75,400	¥84,900	¥91,400	――

451/452/453/454/455/456/457/458/461/462/463/464/480/481/485/486　※453/454は幅2,000まで

高さ(㎜)＼幅(㎜)	500~900	~1,200	~1,500	~1,800	~2,000	~2,400
~500	¥40,900	¥48,300	¥55,700	¥ 63,300	¥ 68,400	¥ 78,400
~1,000	¥47,200	¥56,100	¥65,000	¥ 73,900	¥ 79,900	¥ 91,900
~1,500	¥53,500	¥63,900	¥74,300	¥ 84,700	¥ 91,600	¥105,300
~2,000	¥59,800	¥71,500	¥83,400	¥ 95,300	¥103,100	¥118,800
~2,500	¥65,900	¥79,300	¥92,700	¥105,800	¥114,800	――

450/482/483

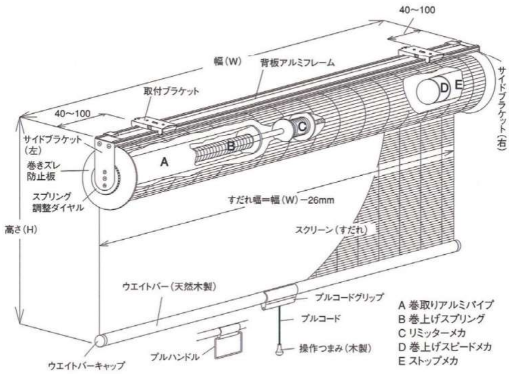

A 巻取りアルミパイプ
B 巻上げスプリング
C リミッターメカ
D 巻上げスピードメカ
E ストップメカ

巻きズレ防止板未装備

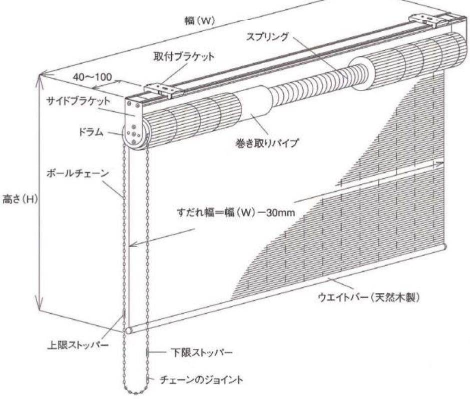

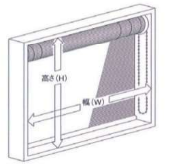

■天井付(窓枠の内側に取付ける場合)

製作幅(W)は窓枠寸法より、10㎜差し引いてください。
製作高さ(H)は窓枠内側寸法です。

※天然素材のため、同じサイズで発注いただいても誤差が発生します。(±1%)
※すだれは重量により、経年変化で伸縮する場合があります。
※温湿度差により生地にねじれが生じる場合がございます。

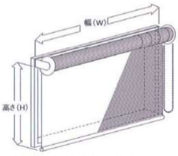

■正面付(窓枠の内側に取付ける場合)

製作幅(W)は窓枠寸法と同じか、10㎜程度大きめに指示して下さい。
製作高さは、窓枠の外側寸法と同じ寸法にして下さい。
(壁面に取付の際は下地の有無をご確認下さい。)

操作部標準色(プルハンドル&プルコード)

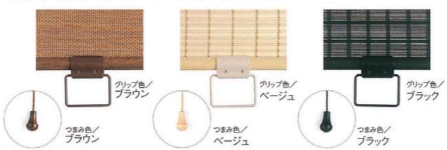

高さ(㎜)＼幅(㎜)	500~900	~1,200	~1,500	~1,800	~2,000	巻経
~500	¥53,500	¥61,700	¥ 69,800	¥ 78,000	¥ 83,600	約59φ
~1,000	¥58,700	¥68,400	¥ 77,800	¥ 87,500	¥ 93,800	約73φ
~1,500	¥64,100	¥75,000	¥ 86,000	¥ 96,700	¥104,000	約85φ
~2,000	★¥69,500	¥81,700	¥ 94,000	¥106,200	¥114,400	約95φ
~2,500	――	¥88,400	¥101,900	¥115,500	――	――
前飾り(バランス)	¥10,300	¥12,900	¥ 15,300	¥17,900	¥ 19,500	――

410/415　★W900のみ製作

高さ(㎜)＼幅(㎜)	500~900	~1,200	~1,500	~1,800	~2,000
~500	¥55,700	¥65,200	¥ 74,800	¥ 84,500	¥ 90,800
~1,000	¥61,300	¥72,600	¥ 83,900	¥ 95,300	¥102,900
~1,500	¥66,900	¥79,900	¥ 93,000	¥106,200	¥114,900
~2,000	¥72,200	¥87,300	¥102,100	¥117,000	¥126,800
~2,500	――	¥94,500	¥111,200	¥127,700	――
前飾り(バランス)	¥11,000	¥13,800	¥16,800	¥19,500	¥21,400

451/452/453/454/455/456/457/458/461/462/463/464/430/481/485/486

高さ(㎜)＼幅(㎜)	500~900	~1,200	~1,500	~1,800	~2,000
~500	¥65,200	¥ 76,000	¥ 86,500	¥ 97,300	¥104,500
~1,000	¥72,100	¥ 84,900	¥ 97,700	¥110,500	¥119,000
~1,500	¥78,900	¥ 93,800	¥108,600	¥123,700	¥133,500
~2,000	★¥85,800	¥102,700	¥119,800	¥136,800	¥148,200
~2,500	――	○¥117,900	○¥130,900	○¥149,800	――
前飾り(バランス)	¥13,400	¥16,900	¥20,700	¥24,200	¥26,600

450/482/483　★W900のみ製作　※450は○部分は製作不可

高さ(㎜)＼幅(㎜)	500~900	~1,200	~1,500	~1,800	~2,000	~2,400	巻経
~500	¥46,400	¥55,200	¥63,900	¥72,400	¥ 78,400	¥ 89,900	約56φ
~1,000	¥49,600	¥59,300	¥68,700	¥78,200	¥ 84,700	¥ 95,300	約70φ
~1,500	¥52,900	¥63,200	¥73,500	¥83,900	¥ 90,800	¥103,400	約82φ
~2,000	¥56,100	¥67,200	¥78,600	¥89,700	¥ 97,100	¥111,400	約92φ
~2,500	¥59,300	¥71,900	¥83,400	¥95,400	¥103,400	¥119,600	約100φ
前飾り(バランス)	¥10,300	¥12,900	¥15,300	¥17,900	¥ 19,500	¥ 22,900	――

410/415

高さ(㎜)＼幅(㎜)	500~900	~1,200	~1,500	~1,800	~2,000	~2,400※
~500	¥48,500	¥57,400	¥66,500	¥ 75,600	¥ 81,500	¥ 93,600
~1,000	¥51,800	¥61,900	¥71,900	¥ 82,100	¥ 88,800	¥102,300
~1,500	¥55,000	¥66,300	¥77,400	¥ 88,600	¥ 96,000	¥111,000
~2,000	¥58,300	¥71,100	¥82,800	¥ 95,100	¥103,400	¥119,800
~2,500	¥61,700	¥80,000	¥88,400	¥101,800	¥110,700	¥128,300
前飾り(バランス)	¥11,000	¥13,800	¥16,800	¥ 19,500	¥ 21,400	¥ 25,100

451/452/453/454/455/456/457/458/461/462/463/464/480/481/485/486　※453/454は幅2,000まで

高さ(㎜)＼幅(㎜)	500~900	~1,200	~1,500	~1,800	~2,000	~2,400
~500	¥57,200	¥66,300	¥ 75,600	¥ 84,700	¥ 90,800	¥102,900
~1,000	¥61,100	¥71,500	¥ 81,700	¥ 92,100	¥ 99,000	¥112,700
~1,500	¥65,000	¥76,500	¥ 88,000	¥ 99,500	¥107,100	¥122,500
~2,000	¥68,900	¥81,500	¥ 94,300	¥107,000	¥115,500	¥132,400
~2,500	¥72,800	¥91,000	¥102,100	¥114,400	¥123,700	¥142,000
前飾り(バランス)	¥13,400	¥16,900	¥ 20,700	¥ 24,200	¥ 26,600	¥ 31,200

450/482/483　450は最大高2,000㎜

幅・高さとも10㎜単位でオーダーして下さい。　前飾り標準高さは200㎜

運賃 このページの商品は荷造・運賃は別途料金となります。