スツール

TMO

■カラーサンプル

DBR：ダークブラウン　IV：アイボリー　LGN：ライトグリーン　MS：マスタード

防汚　抗菌　耐薬品　合成皮革

TMO-S(DBR)

スタッキング

TMO-N(LGN)

座裏樹脂

座裏にはスタッキング時に座面を傷付けない樹脂カバーが付いています。

TMO-SC(LGN)

TMO-SC(MS)

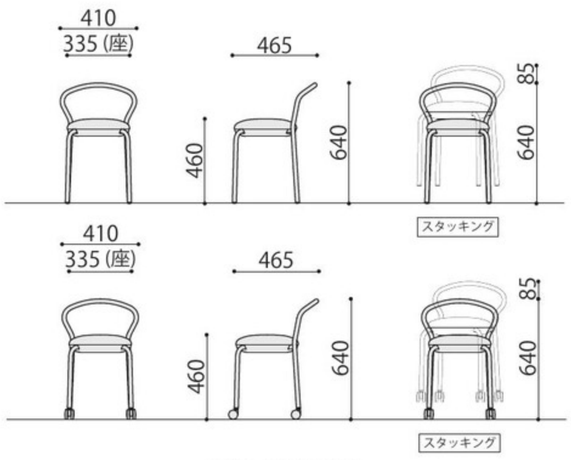

TMO-S/TMO-SC

TMO-NC(DBR)

TMO-NC(MS)

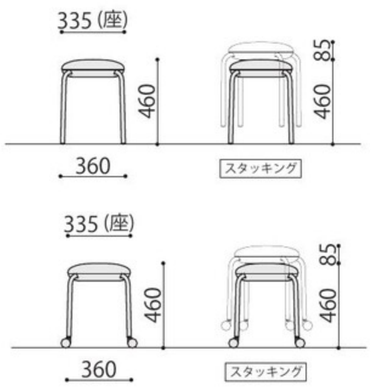

TMO-N/TMO-NC

完成

背付チェア (キャスターなし)/(キャスター付)	価格(税抜)	サイズ(mm)	梱包才数	梱包重量
TMO-S	20,800円	W410×D465×H640 (SH460)	6.5才	13kg
TMO-SC	23,600円	W410×D465×H640 (SH460)	6.5才	14kg

仕様／張地：合成皮革張り (PVC)　座裏カバー:ポリプロピレン　脚：スチール (φ22.2) 粉体塗装 (ダークグレー)
キャスター (TMO-SCのみ)：ナイロンキャスター (φ50mm双輪)　入数：2
●TMO-SCのみキャスター (ストッパー無4個付)　●スタッキング可能 (6脚まで)

完成

背無しチェア (キャスターなし)/(キャスター付)	価格(税抜)	サイズ(mm)	梱包才数	梱包重量
TMO-N	15,100円	W360×D360×H460	4.0才	10kg
TMO-NC	18,300円	W360×D360×H460	4.6才	11kg

仕様／張地：合成皮革張り (PVC)　座裏カバー:ポリプロピレン　脚：スチール (φ22.2) 粉体塗装 (ダークグレー)
キャスター (TMO-NCのみ)：ナイロンキャスター (φ50mm双輪)　入数：4　●TMO-NCのみキャスター (ストッパー無4個付)　●スタッキング可能 (6脚まで)

■カラーサンプル　布張り

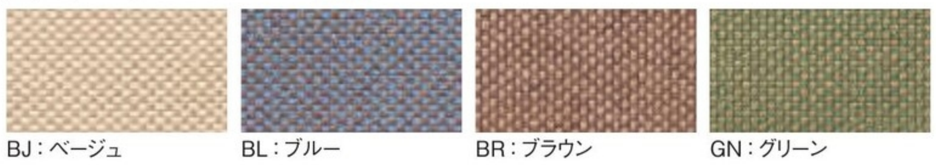

BJ：ベージュ　BL：ブルー　BR：ブラウン　GN：グリーン

スタッキング

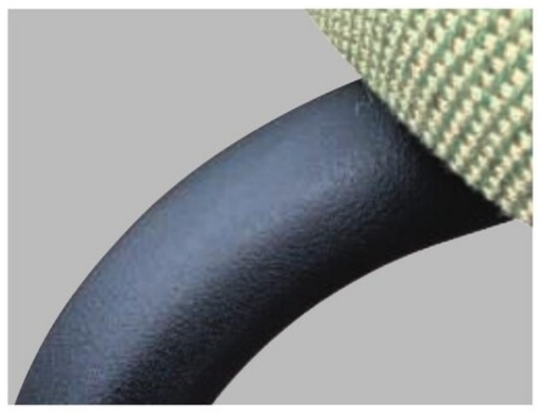

座フレームはマット感のあるサテン塗装を施してあります。

TSN-ST(BJ)

TSN-ST(BL)

TSN-ST(BR)

TSN-ST(GN)

完成

スツール	価格(税抜)	サイズ(mm)	梱包才数	梱包重量
TSN-ST	14,100円	W353×D353×H465	4.0才	13kg

仕様／張地：布張り (アクリル70% ウール30%)　座裏カバー:ポリプロピレン　脚：スチール (φ22.2mm) 粉体塗装 (サテンブラック)　入数：4　●スタッキング可能 (6脚まで)

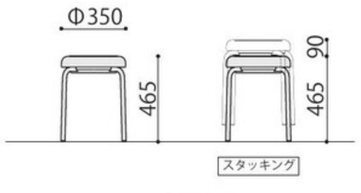

TSN-ST

ボリュームのある座
(座の総厚み 60mm)