座卓

YKZ（平板脚タイプ）

スライド式

■天板色

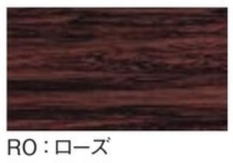
RO：ローズ

TE：チーク

IV：アイボリー

畳の上で使用しても畳を傷めません。

黒フレーム仕様も可能です。

※黒フレーム仕様は別途お見積りいたします。お気軽にお問い合わせ下さい。

YKZ-1845H(TE)

YKZ-1845HSE(RO)

完成

折畳み座卓(平板脚)	棚	天板仕様	価格(税抜)	サイズ(mm)	梱包才数	梱包重量
YKZ-1860H	棚無し	共張り	41,000円	W1800×D600×H330	4.2才	18kg
YKZ-1845H			33,000円	W1800×D450×H330	3.2才	15kg
YKZ-1560H			40,000円	W1500×D600×H330	3.5才	15kg
YKZ-1545H			33,000円	W1500×D450×H330	2.6才	12kg
YKZ-1260H			39,000円	W1200×D600×H330	2.8才	12kg
YKZ-1245H			33,000円	W1200×D450×H330	2.1才	10kg

仕様／天板：メラミン化粧板 (t28mm) フラッシュ加工　フレーム：スチール (⧄26mm) メラミン焼付塗装
入数：1　●スライド脚　●天板が (RO) (TE) のフレームカラーはシャンパンゴールド、(IV) のフレームカラーはシルバーです。　●折畳時：H98mm

完成

折畳み座卓(平板脚)	棚	天板仕様	価格(税抜)	サイズ(mm)	梱包才数	梱包重量
YKZ-1860HSE	棚無し	ソフトエッジ	47,000円	W1800×D600×H330	4.2才	18kg
YKZ-1845HSE			40,000円	W1800×D450×H330	3.2才	15kg
YKZ-1560HSE			46,000円	W1500×D600×H330	3.5才	15kg
YKZ-1545HSE			40,000円	W1500×D450×H330	2.6才	12kg
YKZ-1260HSE			45,000円	W1200×D600×H330	2.8才	12kg
YKZ-1245HSE			37,000円	W1200×D450×H330	2.1才	10kg

仕様／天板：メラミン化粧板 (t28mm) フラッシュ加工　フレーム：スチール (⧄26mm) メラミン焼付塗装
入数：1　●スライド脚　●天板が (RO) (TE) のフレームカラーはシャンパンゴールド、(IV) のフレームカラーはシルバーです。　● (RO) (TE) の天板は黒、(IV) の天板は白のソフトエッジになります。　●折畳時：H98mm

YKZ（角脚タイプ）

スライド式

■天板色

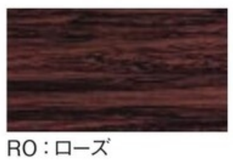
RO：ローズ

TE：チーク

IV：アイボリー

黒フレーム仕様も可能です。

※黒フレーム仕様は別途お見積りいたします。お気軽にお問い合わせ下さい。

YKZ-1545(TE)

YKZ-1545SE(RO)

完成

折畳み座卓	棚	天板仕様	価格(税抜)	サイズ(mm)	梱包才数	梱包重量
YKZ-1860	棚無し	共張り	38,000円	W1800×D600×H330	4.2才	18kg
YKZ-1845			31,000円	W1800×D450×H330	3.2才	15kg
YKZ-1560			38,000円	W1500×D600×H330	3.5才	15kg
YKZ-1545			32,000円	W1500×D450×H330	2.6才	12kg
YKZ-1260			36,000円	W1200×D600×H330	2.8才	12kg
YKZ-1245			30,000円	W1200×D450×H330	2.1才	10kg

仕様／天板：メラミン化粧板 (t28mm) フラッシュ加工　フレーム：スチール (⧄26mm) メラミン焼付塗装
入数：1　●スライド脚　●天板が (RO) (TE) のフレームカラーはシャンパンゴールド、(IV) のフレームカラーはシルバーです。　●折畳時：H98mm

完成

折畳み座卓	棚	天板仕様	価格(税抜)	サイズ(mm)	梱包才数	梱包重量
YKZ-1860SE	棚無し	ソフトエッジ	45,000円	W1800×D600×H330	4.2才	18kg
YKZ-1845SE			37,000円	W1800×D450×H330	3.2才	15kg
YKZ-1560SE			44,000円	W1500×D600×H330	3.5才	15kg
YKZ-1545SE			37,000円	W1500×D450×H330	2.6才	12kg
YKZ-1260SE			43,000円	W1200×D600×H330	2.8才	12kg
YKZ-1245SE			35,000円	W1200×D450×H330	2.1才	10kg

仕様／天板：メラミン化粧板 (t28mm) フラッシュ加工　フレーム：スチール (⧄26mm) メラミン焼付塗装
入数：1　●スライド脚　●天板が (RO) (TE) のフレームカラーはシャンパンゴールド、(IV) のフレームカラーはシルバーです。　● (RO) (TE) の天板は黒、(IV) の天板は白のソフトエッジになります。　●折畳時：H98mm

角脚タイプ

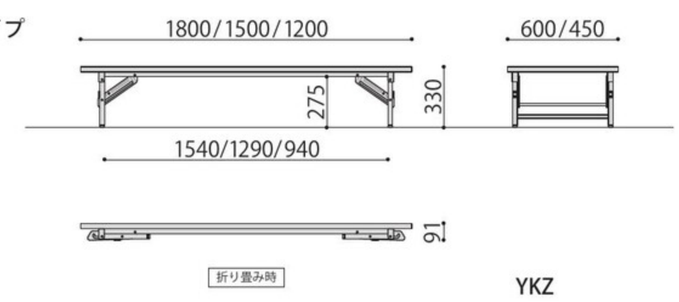

YKZ

平板脚タイプ

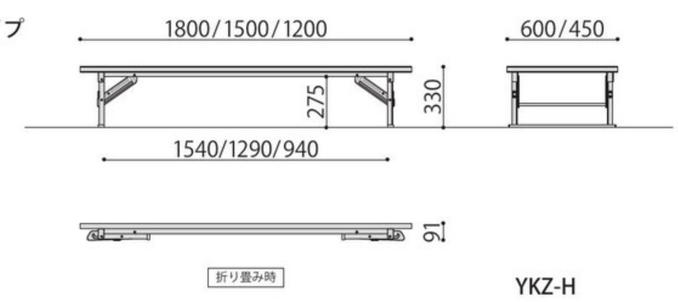

YKZ-H

RWZ

バネ式

RWZ-1845(TE)

RWZ-1845(RO)

■天板色

RO：ローズ

TE：チーク

IV：アイボリー

完成

折畳み座卓	棚	天板仕様	価格(税抜)	サイズ(mm)	梱包才数	梱包重量
RWZ-1860	棚無し	ソフトエッジ	67,000円	W1800×D600×H330	4.1才	18kg
RWZ-1845			57,300円	W1800×D450×H340	3.1才	16kg

仕様／天板：メラミン化粧板 (t28mm) ソフトエッジ (ブラック)　脚：スチール メラミン焼付塗装　入数：1
●脚間内寸：W1550×D560 ●脚間内寸：W1550×D430　●折畳時：H100mm

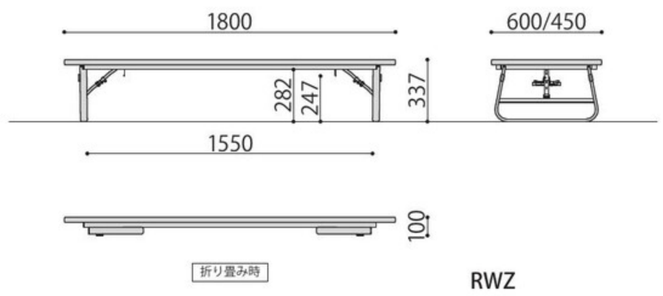

RWZ