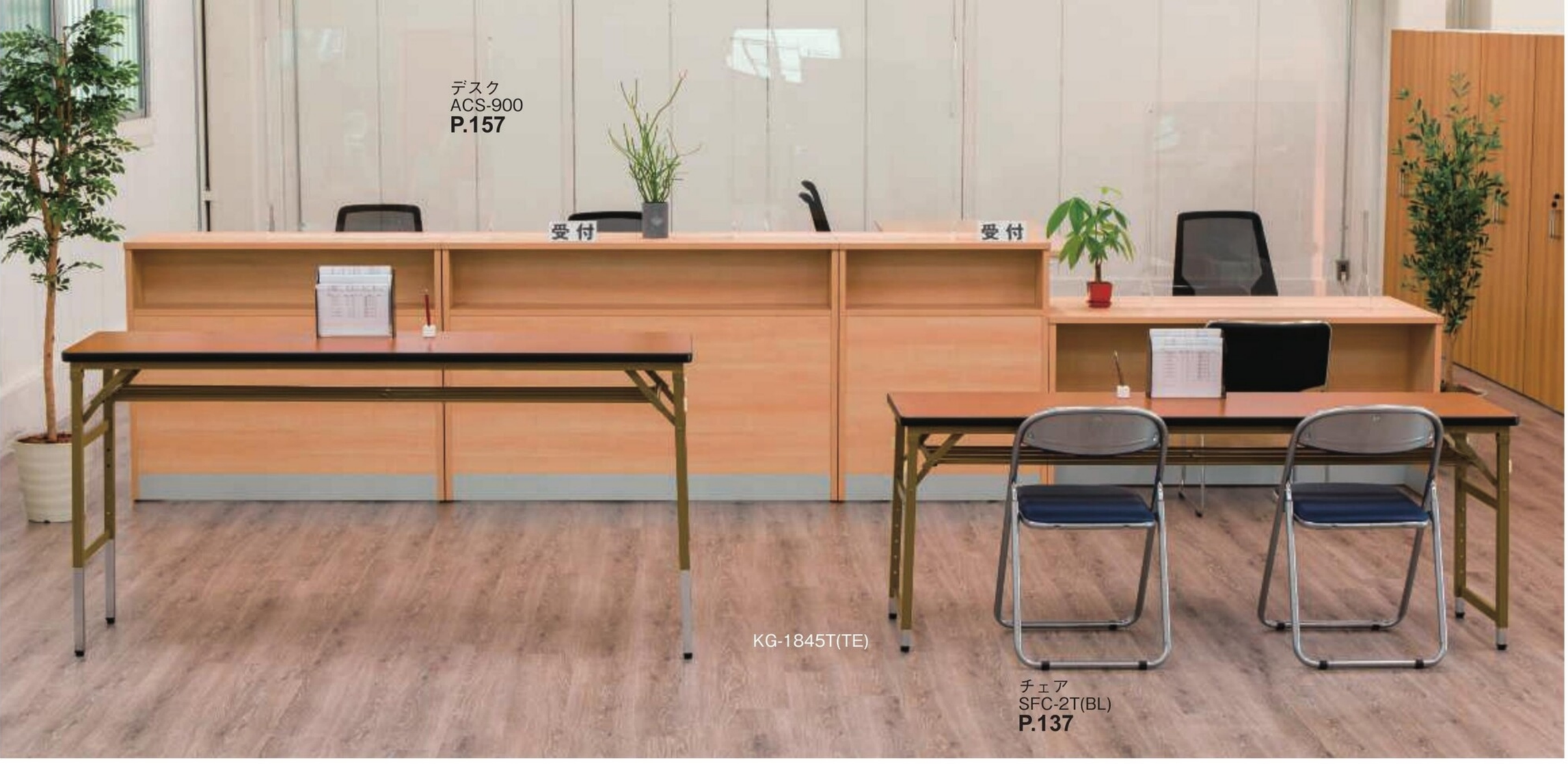

高さ調節脚テーブル

クランク式

KG

■天板色

RO：ローズ　TE：チーク　IV：アイボリー

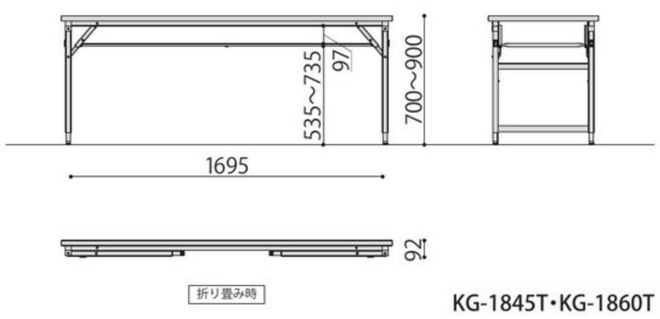

KG-1845T・KG-1860T

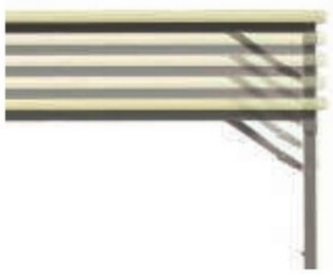

高さ調節イメージ
4段階（50㎜ピッチ）で高さ調節が可能です。

黒フレーム仕様も可能です。

※黒フレーム仕様は別途お見積りいたします。お気軽にお問い合わせ下さい。

完成

昇降機能付折畳み会議テーブル	棚	天板仕様	価格(税抜)	サイズ(mm)	梱包才数	梱包重量
KG-1860T	棚付き	ソフトエッジ	79,000円	W1800×D600×H700~900	4.2才	18kg
KG-1845T			65,100円	W1800×D450×H700~900	3.2才	17kg

仕様／天板：メラミン化粧板 (t28mm) フラッシュ加工 ソフトエッジ　フレーム：スチール (▨28mm) メラミン焼付塗装　調節部脚：(▨26mm) クロームメッキ　入数：1　●4段階 (50mmピッチ) で高さ調節が可能です。　●天板が (RO) (TE) のフレームカラーはシャンパンゴールド、(IV) のフレームカラーはシルバーです。　● (RO) (TE) の天板は黒、(IV) の天板は白のソフトエッジになります。　●折畳時：H91.5mm

完成

昇降機能付折畳み会議テーブル	棚	天板仕様	価格(税抜)	サイズ(mm)	梱包才数	梱包重量
KG-1860	棚無し	ソフトエッジ	78,000円	W1800×D600×H700~900	4.2才	16kg
KG-1845			64,000円	W1800×D450×H700~900	3.2才	15kg

仕様／天板：メラミン化粧板 (t28mm) フラッシュ加工 ソフトエッジ　フレーム：スチール (▨28mm) メラミン焼付塗装　調節部脚：(▨26mm) クロームメッキ　入数：1　●4段階 (50mmピッチ) で高さ調節が可能です。　●天板が (RO) (TE) のフレームカラーはシャンパンゴールド、(IV) のフレームカラーはシルバーです。　● (RO) (TE) の天板は黒、(IV) の天板は白のソフトエッジになります。　●折畳時：H91.5mm

テーブル台車

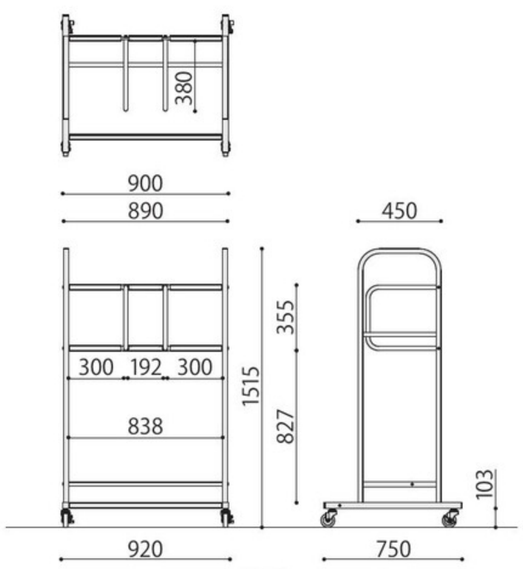

RN-8

RN-8

注意

RN-8は、最大1800×600サイズ積載時、総高1963mmになります。
収納庫、移動、出入口のサイズの参考にして下さい。

組立

テーブル台車(8台用)	価格(税抜)	サイズ(mm)	梱包才数	梱包重量
RN-8	127,500円	W935×D750×H1525	3.9才	21kg

仕様／フレーム：スチール 粉体塗装 (ダークグレー)　入数：1　●キャスター：ストッパー付2個、ストッパー無2個
●8台積載可能 (W1200～1800、D450～600mmのテーブルに対応)